Tools

120 Trimmer

User manual.

Manual de uso.

120

1

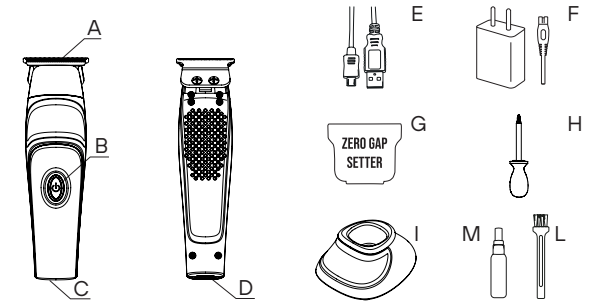

2

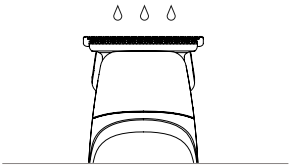

3

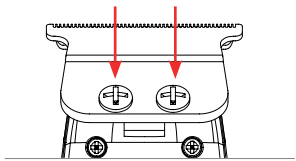

4

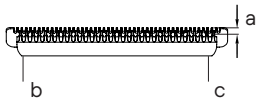

EXPLANATION OF SYMBOLS

An appliance is classified as class III when the protection against electrocution is guaranteed by the fact that the appliance does not contain voltages greater than the Safety Extra-Low Voltage (SELV). This appliance is powered either by a battery or an SELV transformer. Class III appliances do not require earthing.

This symbol indicates that the product meets the requirements of the new directives introduced so as to protect the environment and must be disposed of appropriately at the end of its life cycle. Request information from the local. Authorities about the areas dedicated to waste disposal.

This symbol, generally together with the description, informs the user that there are important operations and instructions to be read.

This symbol indicates that this appliance must not be used near bathtubs, washbasins or other vessels containing water.

All the figures and parts detailed in them are shown on page 3 of this manual; the instructions that follow provide a part reference and the number of the figure, e.g.: **1** (fig. **A**).

GENERAL SAFETY WARNINGS

To avoid damage and dangers due to improper use, carefully follow the instructions for use and keep them in a safe place. If the product is handed over to a third party also provide the instruction booklet.

Do not use the product with adapters or chargers other than those supplied. Furthermore, do not use the AC adapter and support supplied to charge other products.

If the oil **M** (fig. 1) is accidentally swallowed, do not induce vomiting, drink plenty of water and contact a physician. In case of oil contact with eyes, immediately wash with running water and contact a physician.

The rechargeable battery must only be used with this hair clipper. Do not use the battery with other products. Do not charge the battery after it has been removed from the product.

- Do not throw it in the fire or heat it.
- Do not strike, disassemble, modify or perforate.
- Do not let the positive and negative contacts of the battery come into contact with each other through metal objects.
- Do not charge, use or leave the battery in places where it is exposed to high temperatures such as direct sunlight or near other heat sources.
- Do not remove the external film.

Proceed as follows if fluid leaks from the battery:

- Do not touch the battery with bare hands.
- If it comes into contact with the eyes, the battery liquid can cause blindness. Do not rub your eyes. Wash immediately with clean water and consult a physician.
- If it comes into contact with your skin or clothes, the battery liquid can cause inflammation or injuries. Wash away immediately with clean water and consult a physician.

UNPACKING AND INSPECTING THE PRODUCT

Remove the product from its packaging and make sure it is intact and has no visible signs of damage caused during transport. In case of doubt, do not use the appliance and contact with your supplier.

ATTENTION! DANGER FOR CHILDREN.
The packaging materials (bags made of plastic, polystyrene foam, etc.) must not be left within reach of children as they are potential sources of danger.

ELECTRICAL SAFETY PRECAUTIONS

Using electrical appliances requires compliance with some basic regulations.

WARNING: do not use this appliance while close to bathtubs, sinks or other containers that hold water!

Never place the appliance in water or other liquid!
Do not touch the appliance if it has fallen into any liquid.

In particular:

- Never touch the appliance with wet or damp hands or feel.
- Do not use the appliance with bare feet.
- Do not remove the plug from the socket by pulling the power cord or the appliance.
- Do not expose the appliance to the elements (rain, sun, etc.).
- When the appliance is used in a bathroom, unplug it after using it as it can still pose a hazard when switched off and placed near water.
- Always remove the plug from the socket without pulling on the cord.
- Do not use the product if the cord or other parts are damaged. If the power cord is damaged it must be replaced by the manufacturer or the relevant technical assistance or in any case by a person with similar skills in order to prevent any risk.
- Further protection is provided with the integration, in the home electric circuit, of a fault current protection device with a nominal trigger current no greater than 30mA.
- Contact your electrician for further information. The safety of these electrical appliances conforms to known technical rules and to the laws regarding the safety of electrical appliances.
- Do not leave the plug inserted unnecessarily in the socket: unplug the appliance when not in use.
- Place the product on a flat, stable surface, away from sources of heat.

GENERAL USE WARNINGS

Refer to the outer packaging and the specifications on the data plate affixed to the product itself for the relevant technical specifications.

USE: The hair trimmer was designed and built for cutting and grooming of human hair and beard.

INCORRECT USE: Use this appliance only for its intended purpose, do not use with wigs, animal fur or with any material other than human hair. The manufacturer declines all liability concerning misuse of the appliance.

Do not wind the power adapter cable around the adapter to avoid damage and to avoid any risks derived from the damage.

During charging and use, the appliance may become hot; this is normal.

- Make sure that the mains voltage matches the one shown on the technical data plate on the appliance and on the power adaptor.
- Keep out of reach of children. Children must not play with the appliance.
- To guarantee the proper and safe functioning, should the device fall or impact violently, have it checked by your supplier.
- The power cord must never come into contact with the appliance.
- Always disconnect the appliance after use.
- Use, charge and store the appliance at a temperature between 0 ° and 40 °C.

Keep the appliance out of the reach of children. Children should not play with the appliance or carry out cleaning and maintenance work on it.

This appliance is designed for professional use in commercial areas.

DESCRIPTION OF THE APPLIANCE AND ITS ACCESSORIES

Make sure your appliance is provided with the correct accessories (fig. **1 - 2 - 3 - 4**).

A. Cutting head
B. On-Off switch with LED
C. Power supply socket outlet
D. Mini USB port
E. Mini USB cord
F. AC/DC power adapter with cable
G. Zero gap setter
H. Screwdriver
I. Charger base with LED
L. Brush for cleaning
M. Lubrificating oil
N. Fixed blade
O. Moving blade
P. Blade support
Q. Spring
R. Slot for blade release
S. Slot for spring hooks
T. Internal screws

CHARGING THE APPLIANCE

Do not recharge the appliance if the ambient temperature is below 0° or above 40°.

- This appliance can be used on battery power or connected directly to the mains. In the latter case, do not allow the battery to discharge completely.
- Recharge the device when you use it for the first time and every time the LED starts flashing.
- Make sure the device is completely dry.
- To charge, the device must be switched off. Before charging, turn the power switch to OFF..
- Fully charge the device at least once a year..

Charging can take place via an adapter connected directly to the device or via the cradle.:

- Direct connection: connect the plug of the adapter **F** to the socket on the bottom of the appliance **C** .
- Connection via cradle: place the device in the housing located in cradle **I** and the adapter connector **E** to the socket at the back of cradle **I**.
- In both cases, connect the other end of the adapter to the mains socket..
- While charging, the LED will stay on and turn off when charging is complete.

USE

CAUTION! Never use the appliance on wet hair.

Never use the appliance if the blades of head **A** are damaged, in bad condition or if the blade lock does not work properly.

- **To switch the device on and off, press switch B.**
- **Wash the hair, dry it and brush it in the direction of growth, untangling possible knots..**
- **After drying, do not use hairspray, mousse or gel.**
- **Start with the largest spacer comb and gradually go down in size until the desired result is achieved.**
- **For best results, use the appliance in the opposite direction of hair growth.**
- **If a lot of hair accumulates on the spacer comb, remove the comb from the appliance (see next section) and clean it by blowing or shaking to remove the accumulated hair.**

USEFUL TIPS FOR CUTTING

- Wash the hair as usual, dry and brush it in the direction of growth to untangle any knots.
- After drying, do not use hairspray, mousse or gel.
- For best results, use the appliance against the direction of hair growth.
- If hair starts to clog the adjustable guide comb, remove the comb from the
- appliance and clean away the hair (blow and/or brush it out).

Turn off the appliance before changing or inserting any accessories.

When using the appliance without the adjustable guide comb G (fig.1), the blade of the head A (fig.1) will cut the hair very close to the skin.

Do not use the appliance if the blades of the head A (fig.1) are damaged or if the blade block is not working correctly.

The appliance can be used without the guide comb **G** (fig. 1) to cut hair very close to the skin or to redefine the hairline of the neck and around the ears.

Use without the removable skeleton for better line of sight, easier cleaning and cooler blade operation:

1. Remove the top two screws (closest to the blade) from the rear casing (left and right screws).
2. Slide out the drop-down top of the front casing for the skeleton option.
3. Alternative slides or shaft protectors.
4. Reassemble the rear housing screws and tighten the screws back into the rear housing.
5. Before using the appliance, check that it is working properly.

Replacing the coloured cover

1. Unhook the upper cover of the device by unscrewing the four screws behind the unit.
2. Make sure that all the screws are removed.
3. Gently remove the top cover without using tools.
4. Assemble the new cover.
5. Tighten the screws on the back of the housing.
6. Before using the appliance, check that it is working properly.

MAINTENANCE

In case of malfunction or damage to the appliance or a part of it, the appliance must be analysed by the manufacturer or the relevant technical assistance or in any case by a person with similar skills in order to prevent any risk. The user must not disassemble the device him/herself.

GENERAL CLEANING

It is recommended to clean daily or after every use. Check that the appliance is off and disconnected from the power mains.

- Avoid all risk of electric shock by not cleaning the appliance with water and do not immerse it in water.
- Do not use abrasive solutions or concentrated detergents.
- Clean the exterior with a soft cloth or slightly damp cloth.
- After use, make sure that all parts are completely dry.

Removing and cleaning the blade block

- Turn off the appliance.
- Remove the hair residues from the head using the brush **L** (fig. 1).
- Lubricate the head with the special oil (Fig. 4).
- Turn on the appliance briefly to ensure an even distribution of the oil film.

Maintenance, replacement and adjustment of the head

The head components can be sharp. Take particular care during the whole procedure.

- Unscrew the screws of the head (fig. **2**).
- Release the head levering in the slot **R** (fig. **3**) located below the head.
- Slide the blade **O** outwards (fig.**2**) to release it from the comb **N** (fig. **2**).
- Clean all parts of hair from residues.
- Apply two to three drops of lubricant oil (fig. **4**)
- Reassemble by re-inserting the blade.
- Re-attach the head to the supports, making sure that the metal springs **Q** (fig. **2**) engage correctly in the slot **S** (fig. **2**) of the blade support **P** (fig. **2**)
- Tighten the screws to firmly attach the head to the body.
- You can adjust the cutting length of the head (zero gap) by the distance between fixed blade **N** (fig. **2**) and moving blade **O** (fig. **2**).
- After unscrewing and releasing the entire blade assembly, loosen the internal screws **T** slightly, making sure not to fully unscrew the screws (fig. **2**)
- Adjust the moving blade **O** (fig. **2**) until he desired distance of the moving blade tips from the fixed blade **N** (fig. **2**) tips are achieved (fig. **2**).
- Before tightening the screws, check that the blade is aligned laterally with the comb (Fig. **2 - b/c**). To avoid the risk of skin injuries when using the appliance align the comb so that between the front edge of the comb and the front edge of the blade there is a minimum distance of 0.1-0.5 mm (Fig. **2 - a**).
- Tighten the internal screws **T** firmly (fig.**2**).
- Reattach the blade assembly to the body of the unit as previously explained and screw back into place.
- Before using the appliance, check that it is working properly.

Lubrication

It is recommended to lubricate the blade unit daily or after every use.

To ensure that the cutting blade remains sharp, the cutting head must be lubricated. It is recommended to regularly apply two to three drops of lubricant I (fig. 1) directly on the blade (fig. 3).

If after a long period of use, and despite constant cleaning and oiling, the cutting performance decreases, the head must be replaced.

If, after a long period of use and even after constant cleaning and greasing, the machine cuts less than normal, the cutting head must be replaced. Contact with your supplier.

DISPOSAL

The product packaging is made of recyclable materials. Separate the parts according to their type and dispose of them in accordance with applicable laws on the environmental protection.

Disposing of the battery and power adapter.

- Turn off the appliance.
- Remove the battery from its compartment.

Do not dispose of the batteries and/or power adapter with normal domestic waste.

LI-PO

This appliance contains LI-PO (Lithium) type rechargeable batteries. The end user is responsible for disposing of the batteries at a special waste collection centre.

The batteries and power adapters are collected free of charge at collection points set up by your local council or by any battery retailer. By doing this, you not only comply with the law, but also help protect our environment.

ATTENTION! Do not reconnect the appliance to the power supply once the batteries have been removed.

WARRANTY

WARRANTY INFORMATION
The warranty period for this appliance is 6 months.

MIRPLAY® warrants devices to be free from defects in materials for one year from the date of original purchase. If you cannot prove the original purchase date, the warranty period would be 6 months from manufacture.

Any guarantee shall be void if:

- The instructions for use and maintenance have not been observed.
- Product has been altered or modified.
- Parts have been replaced or non-original and non-approved materials have been used.
- Security measures have been infringed.
- Attempts have been made to repair the product by unauthorised persons.

It is also null and void if the appliance has been used for purposes other than those stipulated in the section "General use warnings".

This warranty does not cover normal wear and tear of the product. Nor does it cover damage due to short circuits in the power cord or plug, damage due to accident, misuse or abuse, damage due to dropping the product or incorrect voltage..

In case of any questions or complaints, please contact your supplier. The supplier will tell you how to proceed in relation to the repair or replacement of the appliance..

The manufacturer reserves the right to make modifications and/or replacements of parts at any time and without prior notice in order to provide a reliable, long-lasting and technologically advanced product at all times..

EXPLICACIÓN DE LOS SÍMBOLOS

Un aparato se define como de clase III cuando la protección contra la electrocución se debe a la ausencia de tensiones superiores a la tensión más baja de seguridad SELV (Safety Extra-Low Voltage). Dicho aparato es alimentado por una batería o por un transformador SELV. Los aparatos de Clase III no deben estar provistos de conexión a tierra de protección.

Este símbolo indica que el producto responde a los requisitos de las nuevas directivas introducidas para la protección del medio ambiente y que debe ser eliminado de forma apropiada al final de su vida útil. Solicite información a las autoridades locales en relación a las zonas dedicadas a la eliminación de los residuos.

Este símbolo, generalmente acompañado con la descripción, indica al usuario que hay operaciones e instrucciones importantes que se deben leer.

Este símbolo indica que no se puede utilizar este aparato cerca de bañeras, lavabos u otros recipientes que contengan agua.

Todas las figuras y sus detalles se indican en la pág. 3 del presente manual; en las instrucciones siguientes se indican la referencia del detalle y el número de la figura, por ejemplo: **1** (fig. **A**).

ADVERTENCIAS GENERALES SOBRE LA SEGURIDAD

Para evitar daños y peligros ocasionados por un uso inadecuado, observe escrupulosamente y conserve las instrucciones de uso. Si el producto posteriormente fuera cedido a terceros, entregue también el folleto de instrucciones.

No Use el producto con adaptadores o soportes de recarga distintos de los que se le suministran. Además, no use el adaptador ni el soporte de recarga proporcionados con el equipo para recargar otros productos.

Si el aceite **M** (fig. 1) se ingiere de manera involuntaria no provoque el vómito, beba mucha agua y pida ayuda a un médico. En caso de contacto del aceite con los ojos, lave rápidamente con agua del grifo y pida ayuda a un médico.

La batería recargable debe usarse solo con este cortapelo. No use la batería con otros productos. No recargue la batería después de haberla quitado del producto.

- No la eche en el fuego ni la caliente.
- No le dé golpes ni la modifique o perfore.
- No deje que los contactos positivos y negativos de la batería entren en contacto unos con otros, mediante objetos metálicos.
- No cargue, use ni deje la batería en lugares expuestos a temperaturas elevadas, como la luz directa de los rayos del sol o cerca de otro tipo de fuentes de calor.
- No quite la película externa.

Si la batería pierde fluido haga lo siguiente:

- No toque la batería sin guantes.
- Si entra en contacto con los ojos, el líquido de la batería puede causar ceguera. No se frote los ojos. Lave de inmediato con agua limpia y acuda a un médico.
- Si entra en contacto con la piel o con la ropa, el líquido de la batería puede causar inflamaciones o lesiones. Elimine de inmediato con agua limpia y acuda a un médico.

DESEMBALAJE Y COMPROBACIÓN DEL PRODUCTO

Extraiga el producto de su envase y asegúrese de que esté íntegro y de que no presente daños debidos al transporte. En caso de duda, no use el equipo y contacte con su proveedor.

¡ATENCIÓN! PELIGRO PARA LOS NIÑOS.
Los elementos del embalaje (bolsas plásticas, poliestireno expandido, etc.) no deben dejarse al alcance de los niños puesto que son fuentes potenciales de peligro.

ADVERTENCIAS SOBRE LA SEGURIDAD ELÉCTRICA

El uso de aparatos eléctricos implica el cumplimiento de las siguientes reglas:

ATENCIÓN PELIGRO: No sumerja el aparato en agua u otro líquido. No toque el aparato si éste hubiera caído sobre cualquier líquido.

No utilice este aparato cerca de bañeras, lavabos u otros recipientes que contengan agua.

En especial:

- No toque nunca el aparato con manos o pies mojados o húmedos.
- No use el aparato descalzo.
- No tire del cable de alimentación o del aparato para desconectar el enchufe de la toma.
- No exponga el aparato a elementos atmosféricos (lluvia, sol, etc.).
- Cuando el aparato se use en el cuarto de baño, desenchúfelo cuando haya terminado de usarlo puesto que la cercanía del agua puede suponer un peligro incluso cuando el aparato está apagado.
- Extraiga siempre el enchufe de la toma de corriente sin tirar del cable.
- No utilice el producto si el cable u otras partes estuvieran dañadas. Si el cable de alimentación estuviera dañado, debe sustituirlo el fabricante o su servicio de asistencia técnica o, en todo caso, una persona de cualificación similar para prevenir cualquier riesgo.
- La integración en el circuito eléctrico doméstico de un dispositivo de seguridad contra las corrientes de avería, con una corriente nominal de intervención no superior a 30 mA, supone una protección adicional.
- Póngase en contacto con un electricista de confianza para más información. La seguridad de estos aparatos eléctricos es conforme a las reglas de la técnica reconocidas y a la ley sobre la seguridad de los aparatos eléctricos.
- No deje el enchufe introducido inútilmente en la toma de corriente: desconéctelo cuando el aparato no esté siendo utilizado.
- Coloque el producto sobre superficies planas y estables lejos de fuentes de calor.

ADVERTENCIAS GENERALES SOBRE EL USO

Para las características técnicas, consulte al envase externo y las indicaciones que figuran en la etiqueta de datos del producto.

USO: Ha sido ideado y fabricado para el corte y la regulación del cabello humano y de la barba.

USO INCORRECTO: Utilice el aparato solo para el fin previamente expuesto; no lo utilice con pelucas, pelo de animales, ni con cualquier material que no sea cabello humano. El fabricante declina toda responsabilidad derivada de un uso inadecuado del aparato.

No enrolle el cable del adaptador alrededor del mismo para evitar daños y prevenir cualquier riesgo derivado.

Durante la recarga y el uso, el aparato puede calentarse. Aún considerándose normal:

- Compruebe que la tensión de red corresponda a la que se indica en la etiqueta de datos técnicos del aparato y en el adaptador de tensión.
- Manténgalo fuera del alcance de los niños. Los niños no deben jugar con el equipo.
- Para garantizar un funcionamiento seguro y adecuado, si el dispositivo se cae o impacta violentamente debe ser revisado por su proveedor.
- El cable de alimentación nunca debe entrar en contacto con el aparato.
- Desconecte siempre el aparato después de haberlo usado.
- Utilice, cargue y conserve el aparato a una temperatura comprendida entre 0° y 40° C.

Mantenga el aparato fuera del alcance de los niños. Los niños no deben jugar con el equipo ni realizar tareas de limpieza y mantenimento de éste.

Este aparato está diseñado para utilizarse en áreas comerciales.

DESCRIPCIÓN DEL APARATO Y DE LOS ACCESORIOS

Compruebe los accesorios de su aparato (fig. **1 - 2 - 3 - 4**).

A. Cabezal de corte
B. Interruptor de encendido y apagado con LED
C. Fuente de alimentación de la toma de corriente
D. Mini Puerto USB
E. Cable mini USB
F. Adaptador de corriente AC/DC con cable
G. Herramienta de ajuste de espacio cero
H. Destornillador
I. Base de carga con LED
L. Cepillo para limpieza
M. Aceite lubricante
N. Cuchilla fija
O. Cuchilla móvil
P. Soporte de la cuchilla
Q. Resorte
R. Ranura para soltar la cuchilla
S. Ranura para ganchos de resorte
T. Tornillos internos

CARGA DEL APARATO

No recargue el aparato si la temperatura ambiente es inferior a 0º o superior a 40º.

- Este aparato puede utilizarse con batería o con conexión directa a la red de alimentación. En este último caso, no deje que la batería se descargue totalmente.
- Recargue el aparato cuando lo use por primera vez y cada vez que el LED empieza a parpadear.
- Asegúrese que el aparato está completamente seco.
- Para cargarlo, el aparato debe estar apagado. Antes de cargarlo, coloque en OFF el interruptor.
- Cargue por completo el aparato al menos una vez al año.

La carga puede tener lugar mediante adaptador conectado directamente al aparato o bien con conexión por medio de la base:

- Conexión directa: conecte el conector del adaptador **F** a la toma situada en la parte inferior del aparato **C** .
- Conexión mediante base: coloque el aparato en el alojamiento situado en la base **I** y el conector del adaptador **E** a la toma situada en la parte posterior de la base **I**.
- En ambos casos, conecte el otro extremo del adaptador a la toma de red.
- Mientras se carga, el LED permanecerá encendido y se apagará cuando termine de cargarse.

USO DEL APARATO

¡ATENCIÓN! No use nunca el aparato en pelo o vello mojado.

No use nunca el aparato si las cuchillas del cabezal **A** están estropeadas, en mal estado o si el bloqueo de las cuchillas no funcionara correctamente.

- **Para encender y apagar el aparato pulse el interruptor B.**
- **Lave el pelo, séquelo y cepíllelo en el sentido del crecimiento, desenredando posibles nudos.**
- **Tras el secado, no utilice laca, espuma ni gel.**
- **Empiece con el peine distanciador más grande y baje gradualmente de medida hasta lograr el resultado que desee.**
- **Para obtener un resultado óptimo, utilice el aparato en sentido opuesto al crecimiento del pelo.**
- **Si en el peine distanciador se acumulan muchos pelos, retire el peine del aparato (ver apartado siguiente) y proceda a la limpieza soplando o sacudiendo para retirar los pelos acumulados.**

CONSEJOS ÚTILES PARA CORTAR

- Lave el pelo de la forma habitual, séquelo y cepíllelo en la dirección de crecimiento para desenredar cualquier enredo.
- Después de secarlo, no use spray capilar, espuma o gel.
- Para mejores resultados, use el equipo en contra de la dirección del crecimiento del cabello.
- Si el pelo comienza a obstruir el peine, quite el peine del equipo y limpie el cabello (sople y/o cepíllelo).

Apague el aparato antes de cambiar o montar cualquier accesorio.

Cuando use el equipo sin el peine guía ajustable G (fig.1), la cuchilla del cabezal A (fig.1) cortará el pelo muy cerca de la piel.

No use nunca el aparato si las cuchillas del cabezal A (fig. 1) están estropeadas o si el bloqueo de las cuchillas no funcionara correctamente.

El equipo puede usarse sin el peine guía **G** (fig. 1) para cortar el cabello muy cerca de la piel o perfilar la línea del cabello en el cuello y alrededor de las orejas.

Úselo sin el esqueleto extraíble para una mejor línea de visión, una limpieza más fácil y un funcionamiento más frío de la cuchilla:

1. Retire los dos tornillos superiores (más cercanos a la cuchilla) de la carcasa trasera (tornillos izquierdo y derecho).
2. Deslice hacia afuera la parte superior desplegable de la carcasa frontal para la opción de esqueleto.
3. Deslizadores alternativos deslizables o protectores de eje.
4. Vuelva a ensamblar los tornillos de la carcasa trasera y apriete los tornillos nuevamente en la carcasa trasera.
5. Antes de usar el aparato, verifique que esté funcionando correctamente.

Sustitución de la cover de color

1. Desenganche la tapa superior del dispositivo desenroscando los cuatro tornillos de detrás de la unidad.
2. Asegúrese de haber quitado todos los tornillos.
3. Quite delicadamente la tapa superior sin utilizar herramientas.
4. Monte la nueva tapa.
5. Apriete los tornillos en la parte trasera de la caja.
6. Antes de utilizar el aparato, compruebe que está trabajando correctamente.

MANTENIMIENTO

En caso de funcionamiento incorrecto o de daños al aparato o a una de sus partes, éste debe ser analizado por el fabricante o por su servicio de asistencia técnica o, en todo caso, por una persona de cualificación similar, para prevenir cualquier riesgo. El usuario no debe desmontar el aparato autónomamente.

LIMPIEZA GENERAL

Se recomienda hacer una limpieza general cotidianamente o tras cada uso. Compruebe que el equipo no esté conectado y esté apagado de la red eléctrica.

- Para evitar riesgo de descarga eléctrica, no limpie el aparato con agua ni lo sumerja.
- No use soluciones abrasivas o detergentes concentrados.
- Limpie la parte externa utilizando un paño suave o ligeramente humedecido.
- Cuando acabe la operación, asegúrese de que todas las partes involucradas en la limpieza estén totalmente secas.

Extracción y limpieza del bloqueo de cuchillas

- Apague el aparato.
- Elimine con el cepillo **L** (fig. 1) los restos de pelos acumulados en el cabezal.
- Engrase el cabezal con el aceite específico (Fig. **4**).
- Encienda brevemente el aparato para asegurarse de que la capa fina de aceite se distribuya uniformemente.

Mantenimiento, sustitución y ajuste del cabezal

Los componentes del cabezal pueden ser cortantes. Preste especial atención durante todo el proceso.

- Desatornille los tornillos del cabezal (fig. **2**).
- Libere el cabezal apalancando en la ranura **R** (fig. **3**) localizada bajo el cabezal.
- Deslice la cuchilla **O** hacia fuera (fig.**2**) para soltarla del peine **N** (fig. **2**).
- Limpie los residuos de cabello de todas las piezas.
- Aplique dos o tres gotas de lubricante de aceite (fig. **4**)
- Reensamble reinsertando la cuchilla.
- Vuelva a colocar el cabezal en los soportes, asegurándose de que los resortes metálicos **Q** (fig. **2**) encajan correctamente en la ranura **S** (fig. **2**) del soporte de la cuchilla **P** (fig. **2**)
- Apriete los tornillos firmemente para fijar el cabezal al cuerpo.
- También puede ajustar la longitud de corte (brecha cero) por la distancia entre la cuchilla fija **N** (fig. **2**) y la cuchilla móvil **O** (fig. **2**).
- Después de desatornillar y soltar todo el conjunto de la cuchilla, aflojando los tornillos internos **T** suavemente, asegúrese de no desatornillar del todo los tornillos (fig. **2**)
- Ajuste la cuchilla móvil **O** (fig. **2**) hasta la distancia deseada con respecto a las puntas de la cuchilla móvil desde las puntas de la cuchilla fija **N** (fig. **2**) obtenidas (fig. **2**).
- Antes de apretar los tornillos, compruebe que la cuchilla está alineada lateralmente con el peine (fig. **2 - b/c**). Para evitar riesgo de lesiones en la piel cuando se usa el equipo, alinee el peine para que, entre el borde frontal del peine y el borde frontal de la cuchilla, quede un mínimo de distancia de 0,1-0,5 mm (fig. **2 - a**).
- Apriete los tornillos internos **T** firmemente (fig. **2**).
- Vuelva a fijar el conjunto de la cuchilla al cuerpo del equipo tal y como se ha explicado anteriormente y atorníllelo nuevamente en su lugar.
- Antes de usar el equipo, compruebe que funciona correctamente.

Lubricación

Se recomienda lubricar el grupo cuchillas cotidianamente o tras cada uso.

Para garantizar el afilado de las cuchillas de corte, es importante lubricar el cabezal de corte. Se aconseja aplicar a intervalos regulares dos o tres gotas de lubricante I (fig. 1) directamente en el bloque de cuchillas (fig. 3).

Si después de usarlo durante mucho tiempo y aunque ha efectuado una limpieza y engrase constante, corta menos de lo normal, debe cambiar el cabezal.

Si después de usarlo durante mucho tiempo y aún habiendo efectuado limpieza y engrase constante, el aparato corta menos de lo normal, debe cambiar el cabezal. Póngase en contacto con su proveedor.

ELIMINACIÓN

El embalaje del producto está compuesto por materiales reciclables. Separe las partes según su tipo y deséchelas según las leyes vigentes de protección medioambiental.

Eliminación de las baterías y del adaptador.

- Apague el aparato.
- Retire la batería y/o el adaptador del propio alojamiento.

No tire las baterías y/o el adaptador en los residuos domésticos.

LI-PO

Este aparato contiene baterías recargables de tipo LI-PO (Lithium). El usuario final es el responsable de eliminar las pilas en los adecuados centros de recogida.

Las pilas y los adaptadores usados se retiran gratuitamente en los puntos de recogida del propio ayuntamiento o en cualquier establecimiento de venta de baterías, pilas, etc. Además de cumplir con una obligación legal, se contribuye así a la protección del medio ambiente.

¡ATENCIÓN! No vuelva a conectar el aparato a la toma de corriente tras haber extraído las baterías.

GARANTÍA

INFORMACIÓN DE LA GARANTÍA
El período de garantía por defectos de este aparato es de 6 meses.

MIRPLAY ® garantiza aparatos sin defectos en los materiales durante un año desde la fecha de compra original. Si usted no puede probar la fecha de compra original, el período de garantía sería 6 meses desde su fabricación.

Cualquier garantía será nula si:

- No se han observado las instrucciones de uso y mantenimiento
- Se ha alterado o modificado el producto
- Se han sustituido piezas o se han utilizado materiales no originales ni autorizados
- Se han incumplido las precauciones de seguridad
- Se ha intentado reparar el producto por personas no autorizadas

También será nula si el aparato se ha utilizado para usos diferentes a les estipulados en el apartado "Advertencias generales sobre el uso".

Esta garantía no cubre el uso y desgaste normal del producto. Tampoco cubre daños por cortocircuitos en el cable de alimentación o enchufe, daños por accidente, uso erróneo o abusivo, daños por caída del producto o voltaje erróneo.

En caso de cualquier duda o reclamación, póngase en contacto con su proveedor. El proveedor le indicará como proceder en relación con la reparación o sustitución del aparato.

El fabricante se reserva el derecho a realizar en cualquier momento y sin previo aviso modificaciones y/o sustituciones de las partes para ofrecer permanentemente un producto fiable, de larga duración y con tecnología avanzada.

Designation Designación	HC	Explantion Significado	Hair Trimmer Recortadora

Model Model	120
Sound pressure level Nivel de presión sonora	<70 db (A)

WARRANTY - GARANTÍA
Model - Modelo
Serial No. - Nº. de serie
Date of purchase - Fecha de compra Dealer stamp - Sello del vendedor Proof is the date shown on the receipt/invoice. Da fe la fecha indicada en el comprobante/factura.

"Passion and rhythm in every movement"

Made in PRC
Designed in Barcelona

Designed and imported
by Mirplay® B61472866
ODA TOOLS IS A TRADEMARK OF
Mobles Mir i Equipaments S.L.
Pol Ind Morera - La Mallola. BP4313
08279 AVINYÓ (Barcelona) Spain